Arab Republic of Egypt

EDICT OF GOVERNMENT

In order to promote public education and public safety, equal justice for all, a better informed citizenry, the rule of law, world trade and world peace, this legal document is hereby made available on a noncommercial basis, as it is the right of all humans to know and speak the laws that govern them.

ES 789-6 (2005) (Arabic): ENDLESS V-BELTS USED FOR MACHINES, Part 6: FIRE RESISTANCE

BLANK PAGE

BRUTUM FULMEN

IGNORANTIA JURIS NON EXCUSAT

PROTECTED BY COPYRIGHT

المواصفات القياسية المصرية

ES

م ق م : ٧٨٩- ٦/ ٢٠٠٥

السيور الدائرية حرف V المستخدمة فى إدارة الآلات

الجزء : السادس

مقاومة الحريق

جمهورية مصر العربية
الهيئة المصرية العامة للمواصفات والجودة

تاريخ الاعتماد : ٢٠٠٥/٧/١٧

كل الحقوق محفوظة للهيئة، ما لم يحدد خلاف ذلك، ولا يجوز إعادة إصدار أى جزء من المواصفة أو الانتفاع به فى أى شكل وبأى وسيلة إليكترونية أو ميكانيكية أو خلافها ويتضمن ذلك التصوير الفوتوغرافى والميكروفيلم بدون تصريح كتابى مسبق من الهيئة أو الناشر.

الهيئة المصرية العامة للمواصفات والجودة

العنوان : ١٦ ش تدريب المتدربين – السواح – الأميرية.

تليفون : ٢٨٤٥٥٢٢ – ٢٨٤٥٥٢٤

فاكس : ٢٨٤٥٥٠٤

بريد الكترونى : moi@idsc.net.eg

موقع الكترونى : www.eos.org.eg

م٠ق٠م ٧٨٩ ٦ /٢٠٠٥

مقدمة

م٠ق٠م٧٨٩- ٦ /٢٠٠٥ الخاصة بالسيور الدائرية حرف V المستخدمة فى ادارة الآلات- الجزء السادس – مقاومة الحريق متماثلة فنياً مع المواصفات القياسية البريطانية رقم ١٩٩٥/٣٧٩٠ وتلغى وتحل محل آخر إصدار لها عام ١٩٨٥ ٠

قام بإعداد هذه المواصفة لجنة التوافق رقم ٦/٢ الخاصة بالمطاط ٠

السيور الدائرية حرف V المستخدمة فى إدارة الآلات
الجزء السادس : مقاومة الحريق

١- المجال

تختص هذه المواصفة بالمتطلبات الخاصة بمقاومة السيور الدائرية حرف V المستخدمة فى إدارة الآلات للحريق وطريقة الإختبار .

٢- المواصفات المكملة

٢/ ١ المواصفات القياسية البريطانية رقم ١٩٨٥/٣٥٩١ .

٢/ ٢ المواصفات الأوروبية ١٩٩٣/٢٠٣٤٠ .

٣- المتطلبات

عند طلب المشترى سير مقاوم للحريق يجب ألا تقل خواص مقاومة السير للحريق عن ما هو مذكور فى الجدول (١) عند إختباره طبقاً للبند (٤) .

الجدول (١)
متطلبات مقاومة السيور للحريق

رمز المقطع العرضى		المتطلبات			
		متوسط زمن الإنطفاء لعدد ست قطع إختبار		أقصى زمن الإنطفاء لأى قطعة إختبار	
سير V تقليدى	سير V ضيق	اللهب (ث)	التوهج (ث)	اللهب (ث)	التوهج (ث)
-	SPZ	٥	٥	١٠	١٢
A	SPA	٥	٥	١٠	١٢
B	SPB	٥	٥	١٠	١٢
C	SPC	٥	٧	١٠	١٥
D	-	٥	٧	١٠	١٥

٤- طريقة الإختبار

٤/ ١ مقدمة :
ظروف هذا الإختبار لاتحاكى الظروف الحقيقيه للخدمة ولكن الغرض منه هو معرفة مدى ملائمة السير للتشغيل فى ظروف بها مخاطر للحريق .

٤/ ٢ الأجهزة :

٤/ ٢/ ١ موقد كحولى :
يركب ويشغل كما هو محدد فى المواصفة القياسية البريطانية الأوروبيه رقم ١٩٩٣/٢٠٣٤٠ المذكورة فى البند (٢) . يستخدم وقود كحولى ميثيلى صناعى مطابق للمواصفة البريطانية رقم ٣٥٩١ / ١٩٨٥ المذكورة فى البند (٢) (الشكل (١)) .

٤/ ٢/ ٢ حامل بمشبك لتعليق قطعة الإختبار فى الموضع المطلوب .

٤/ ٢/ ٣ حجرة إختبار (سحب حر) كالموضحة فى الشكل (٢) والتى بداخلها يجرى الإختبار .

٤/ ٣ قطع الإختبار :
يؤخذ عدد ٦قطع إختبار (كل قطعة بطول لا يقل عن ١٠٠مم وتكون نظيفه وخالية من أى خشونة عند الحواف مأخوذه من سير واحد جديد وجاف ولم يتعرض لأى معالجات) .

٤/ ٤ ظروف الإختبار :
يجرى الإختبار فى حجرة ذات ضوء خافت المذكورة فى البند (٣/٢/٤) . يرتب الجهاز كما فى الشكل (٢) بحيث يكون خزان الوقود الخاص بالموقد فوق مستوى قاعدة الموقد بمسافة ٧٥٠مم تقريبا . يتم ضبط لهب الموقد بحيث يكون إرتفاع اللهب ١٥٠مم .

٤/ ٥ خطوات الإختبار :
توضع قطعة الإختبار من إحدى نهايتها أفقيا بحيث يكون الحرف السفلى للقطعة على بعد ٥٠ مم من قاعدة اللهب وتكون نهاية العينة فى المستوى الرأسى للهب وذلك لمدة ٣٠ ثانية وبعدها يسحب الموقد. يحسب الوقت ما بين سحب الموقد وإنطفاء أى لهب أو توهج لقطعة الإختبار ويسجل . يكرر الإختبار لعدد خمس قطع إختبار أخرى من نفس السير وتكرر جميع الخطوات على العدد المتفق عليه من عدد عينات الإختبار .

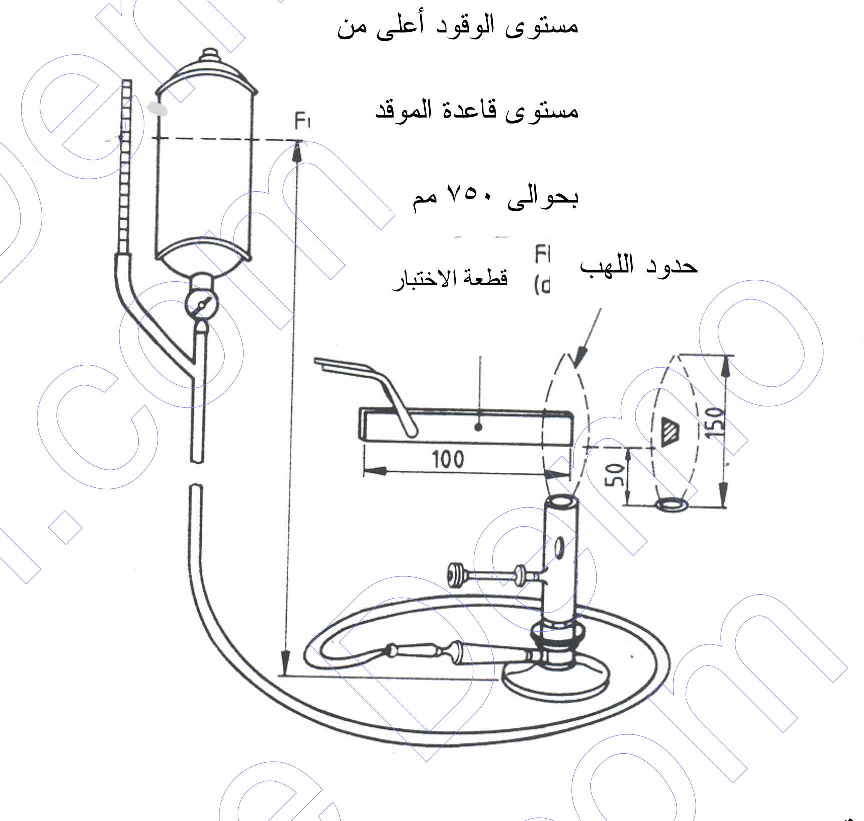

ملحوظة:

الابعاد بالمليمتر

الشكل (١)

شكل
الموقد الخاص بأحتبار الحريق

www.pdftron.com PDFSecure Demo

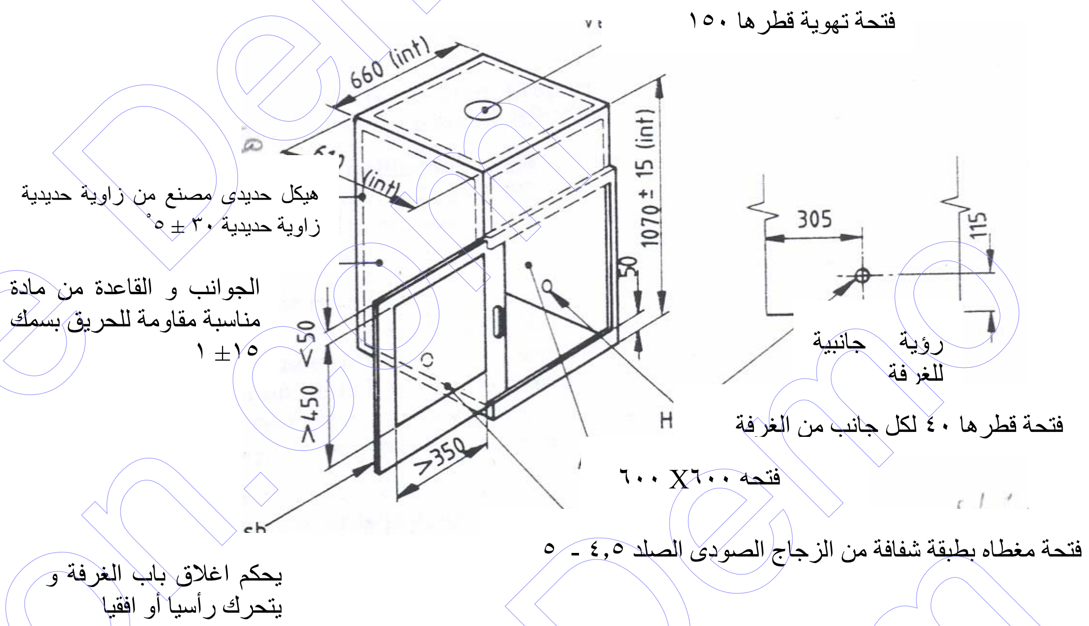

ملحوظة: الأبعاد بالمليمترات . السماحات ± ٢ ٪ إن لم يذكر خلاف ذلك

الشكل (٢)

غرفة اختبار الحريق

٥- المصطلحات الفنية

extinguishing	إنطفاء
flame	لهب
draught-free cabinet	حجرة إختبار (سحب حر)
belt	سير حرف V تقليدى
wedge belt	سير حرف V ضيق
fire resistance	مقاومة الحريق

٦- المراجع

BS 3790/1995
Endless wedge belt drives and endless V- belt drives .

الجهات التى إشتركت فى وضع هذه المواصفة

قام بإعداد هذه المواصفة اللجنة الفنية رقم (٢/ ٦) والخاصة بالمطاط والتى يضم تشكيلها الجهات التالية:

- المركز القومى للبحوث .
- كلية الهندسة جامعة عين شمس .
- مصلحة الكيمياء .
- مصلحة الرقابة الصناعية .
- هيئة الرقابة على الصادرات والواردات
- الهيئة المصرية العامة للمواصفات والجودة .

[الهيئة المصرية العامة للمواصفات والجودة]

١- أنشئت الهيئة المصرية العامة للتوحيد القياسى عام ١٩٥٧ بالقرار الجمهورى رقم ٢٩ لسنة ١٩٥٧ الذى نص على اعتبارها المرجع القومى المعتمد للشئون التوحيد القياسى ونص القانون رقم ٢ لسنة ١٩٥٧ على أن المواصفة لا تعتبر قياسية إلا بعد اعتمادها من الهيئة.

٢- فى عام ١٩٧٩ صدر القرار الجمهورى رقم ٣٩٢ لسنة ١٩٧٩ الذى قرر ضم مركز ضبط الجودة إلى الهيئة، وإعادة تسميتها بالهيئة المصرية العامة للتوحيد القياسى وجودة الإنتاج، وفقاً لهذا القرار فإن الهيئة تختص بالآتى :

- إعداد وإصدار المواصفات القياسية للخامات والمنتجات والخامات والأجهزة ونظم الإدارة والتوثيق والمعلومات ومتطلبات الأمن والسلامة وفترات العلاجية وأجهزة القياس.
- التفتيش الفنى والاختبار والرقابة وسحب العينات وإصدار شهادات المطابقة للمواصفات المعتمدة وشهادات المعايرة لأجهزة القياس.
- الترخيص بمنح علامة الجودة للمنتجات الصناعية وعلامات وشهادات الجودة والمطابقة المنتجات للمواصفات القياسية.
- تقديم المشورة الفنية وخدمات التدريب فى مجالات المواصفات والجودة القياس والمعايرة والاختبار والمعلومات لجميع الأطراف المعنية.
- تمثيل مصر فى أنشطة المنظمات الدولية والإقليمية العامة فى مجالات المواصفات والجودة والاختبار والمعايرة.

تقوم الهيئة بتنفيذ متطلبات واشتراطات اتفاقية العوائق الفنية على التجارة لمنظمة التجارة العالمية حيث أن الهيئة هى نقطة الاستعلام المصرية للإمداد بالمعلومات والوثائق فى مجال المواصفات وتقييم المطابقة.

٣- يدير الهيئة مجلس إدارة برئاسة وكيل أول الوزارة رئيس الهيئة، ويضم المجلس فى عضوية ممثلين عن مختلف الجهات المعنية للتوحيد القياسى وجودة الإنتاج والاختبار والمعايرة فى مصر بالإضافة إلى عدد من الأكاديميين والعلميين والخبراء والقانونيين ورجال الإعلام.

٤- يتم إعداد المواصفات القياسية من خلال لجان فنية يربو عددها على مائة لجنة يشارك فيها خبراء طبقاً للمعايير الدولية ومتخصصون من جميع الجهات المعنية ويقوم بالأمانة الفنية لها أعضاء من العاملين بالهيئة.

٥- يتم توزيع مشاريع المواصفات على قاعدة عريضة من الجهات المعنية والبلاد العربية لإبداء الملاحظات خلال فترة ستين يوماً كما تعرض هذه المشاريع على لجنة الصياغة ولجان عامة للمراجعة قبل العرض على مجلس الإدارة.

٦- تتبع الهيئة نظام الترخيص للمصانع باستخدام علامات الجودة على السلع والمنتجات المطابقة للمواصفات المصرية وذلك حماية المستهلكين وخدمة للصانعين لرفع جودة منتجاتهم. ويوجد بالهيئة مجموعة كبيرة من المعامل الحديثة لاختبار المنتجات الكيمائية ومواد البناء والتشييد والمنتجات الهندسية والغذائية ومنتجات الغزل والنسيج بالإضافة إلى معامل للقياس والمعايرة الميكانيكية والكهربائية والفيزيائية.

٧- يتوفر بالهيئة وحدة لحماية المستهلك لتتلقى شكواهم وتعمل على حلها وقد لاقت أعمال الوحدة نجاحاً كبيراً.

٨- يتوفر بالهيئة المكتبة الوحيدة فى مصر المتخصصة فى المواصفات القياسية تحتوى على أكثر من ١٣٠ ألف مواصفة دولية وأجنبية وإقليمية وعربية ومصرية.

EGYPTIAN STANDARDS

ES: 789-6/ 2005

ENDLESS V- BELTS USED FOR MACHINES

PART : 6

FIRE RESISTANCE

ICS :21.220

Arab Republic of Egypt
Egyptian Organization for Standards and Quality